Bコート

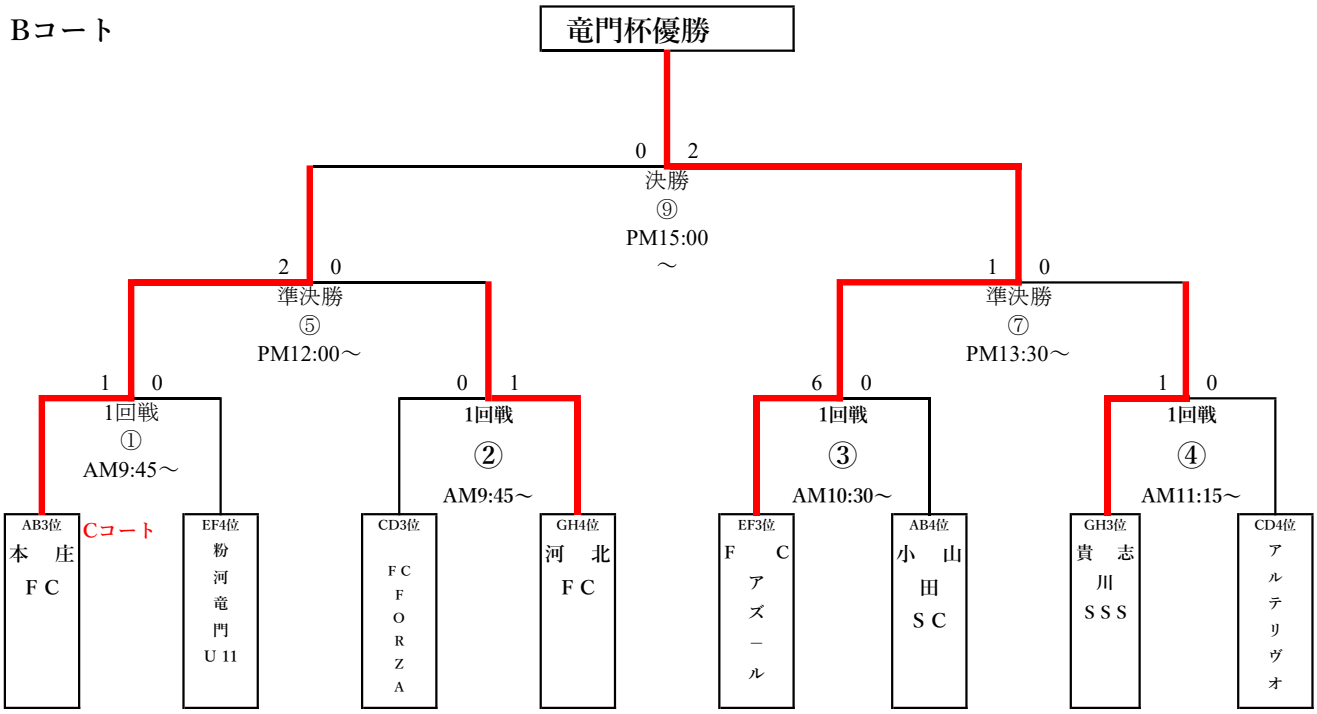

優　　勝	FCアズール
準 優 勝	本庄FC
３　　位	河北FC
	ｱﾙﾃﾘｰｳﾞｫ湯浅