参加チーム各位

平成30年7月吉日
和歌山カップ実行委員
浜宮FCタッグ・宮北JSC

「第２８回和歌山カップ」 詳細ご案内

謹　啓
時下益々ご清祥のこととお慶び申し上げます。
この度は「第２８回和歌山カップ」へのご参加ありがとうございます。
さて、大会要項及び組み合わせ等の詳細について別添資料の通り決定いたしましたので
ご連絡させていただきます。
また、下記の注意事項についてご確認いただきますようお願いいたします。
なお、ご不明な点などございましたら、事務局までお問い合わせください。

謹　白

記

１．大会初日の予選リーグは、直接グランドへお越しください。
２．テントは各チームでご用意願います。
　氷（飲料用）の配布ですが、
　今年は１日目は氷の配布がありません。各チームでご用意ください。
　２日目は招待させていただいたチームよりロックアイス３袋ご用意します。
３．グランドには水道がございません。各チームで水のご用意お願いします。
４．冊子・参加賞等は、大会初日に予選リーグが行われる各グランド本部で配布します。
５．開会式は大会2日目に行います。（午前８：２０開始予定）
　「せせらぎ西グランド」大会本部前に各チームのプラカードをご用意していますので
　開会式の開始１０分前までにユニフォームで集合してください。
６．大会参加費（5000円）は、2日目の開会式前に本部へお願いします。
　お弁当を注文されたチームは、2日間分の弁当代も併せてお支払いお願いします。
７．開会式会場は駐車スペースが少ない為、車での移動は混雑が予想されます。
　各チーム、試合グランドへ車を停めていただいてから徒歩にてお越しください。
８．昼食のお弁当につきまして、両日とも午前11時ごろに各グランド本部へ届きますので
　受取りお願いします。
　また、空箱は14時20分までに本部へ返却してください。
９．予選リーグの試合結果については、
　１日目試合終了後に２日目の決勝トーナメントの予定と併せて連絡いたします。
１０閉会式及び表彰は、せせらぎ西グランド本部・せせらぎ運動公園サブ本部にて行います。
　決勝戦前の敗退チームにつきましては、その都度 優秀選手賞表彰を行い解散とします。
１１ゴミはできるだけ持ち帰りでお願いします。
　宿泊チーム及び県外チームで処理できない場合は、グランド担当が処理しますので
　各グランド本部へ申し出てください。

以　上

大 会 規 程

1 大会ルール

日本サッカー協会の競技規程に順ずる。
但し、使用ボールはモルテン手縫い四号球とする。
競技時間　30分間（15-5-15） 8人制
＊ 決勝トーナメントの決勝戦のみ40分間（20-5-20）
＊ 決勝トーナメントは同点の場合、3人制PK
決勝戦のみ延長戦（5-5）を実施
＊ ベンチ入り、選手交代は制限無しとする

2 参加資格

小学生で編成した単独チーム

3 試合方式

４０チームを5チーム×８ブロックに分け、総当り予選リーグ戦を行う。
各ブロック順位別の決勝トーナメント戦を行う。

4 順位の決め方

各ブロックのリーグ戦順位は、勝点で決定（勝ち=3、引分け=1、敗け=0）する。
但し、勝点が同一の場合は、得失点差⇒総得点⇒当該チーム対戦結果の順で決定する。
全て同じ場合は抽選（ジャンケン1：1）での決定とする。
なお、不戦勝となる場合は5－0とする。

5 その他

・試合には、常時指導し得る指導者が帯同すること。
・参加者は、スポーツ傷害保険に加入し健康であること。
・負傷者については、応急処置のほかは、一切の責任は負わない。
・審判は二人制審判とし、審判服を着用すること。また、判定には一切抗議できない。
・天候により給水（オンタイム）、またはクーリングブレークタイム（3分）を設ける。（本部判断）
・雨天決行とする。（雷発生時は速やかに避難すること、試合再開は本部判断）
・荒天の場合は大会本部判断により試合方法等の変更あり。

大 会 要 項

◆ **大会名称**　第28回和歌山カップ少年サッカー大会

◆ **開催日程**　平成30年8月18日（土）～19日（日）

◆ **開催場所**　せせらぎ西G（3面）・せせらぎ運動公園(2面)・四箇郷G(1面)・
鳴滝G（1面）・楠見G（1面）

◆ **後　援**　和歌山カップ実行委員会父母の会
和歌山市

◆ **協賛各社**　日本マクドナルド
株式会社　松源
SPORTS　DEPO

◆ **対　象**　小学校6年生以下で編成したチーム

◆ **参加チーム**　県　外　20　チーム
県　内　11　チーム
市　内　11　チーム　　合計42チーム（内 合同チームが2チーム）

◆ **主　催**　第28回和歌山カップ実行委員会
事務局　　宮北JSC 久保 佳子
若竹 真生子
八幡 由佳

◆ **試合方法**　大会第1日目　8月18日（土）
40チームを5ﾁｰﾑ×8ﾌﾞﾛｯｸに分け、総当りのリーグ戦を行う。
大会第2日目　8月19日（日）
開会式　　8時20分よりせせらぎ西グラウンドにて開催する。
大会1日目の結果を基に、各ブロックの同一順位による決勝トーナメントを行う。

◆ **表　彰**　・第1位トーナメント
優 勝・準 優 勝・3 位（2ﾁｰﾑ）
【優 勝 旗・トロフィー・賞 状】
・第2位～5位トーナメント
優 勝・準 優 勝・3 位（2ﾁｰﾑ）
【トロフィー（楯）・賞 状】
・優秀選手賞
各チーム1名

大 会 役 員

大会会長	山本　宏一			
大会副会長	尾崎　太郎			
和歌山市長	尾花　正啓			
実行委員長	伊三野 博己	山形 由美		
実行副委員	高橋 幸生	中井 利紀	長峰 紀子	（浜宮）
	恩地 滋	武田 英明	細井 涼介	（宮北）
実行委員	菊谷 達也	森下 貴文	大津 直也	（八幡台）
	辻 和樹	坂井 誠	久保 伸之	（楠見）
	上赤坂 佳秀	津田 敏秀	松本 卓也	（四箇郷）
	里見 知珠子	佐武 裕郎	竹原 由香	（ルターマユナイテッド紀ノ川）
	中村 光佑	若松 正臣	岡田 裕美	（和歌浦）
競技委員長	八幡 真史	（宮北）		
競技副委員長	和中 理明	（浜宮）		
競技委員	林 健二	（八幡台）	辻 和樹	（楠見）
	木村 裕	（四箇郷）	水本 健一	（ルターマユナイテッド紀ノ川）
	中村 光佑	（和歌浦）		

事務局　宮北JSC　（090-6241-9900）

久保 佳子

若竹 真生子

八幡 由佳（PC担当）

〒640-8322 和歌山市秋月８-２２

090-6247-3068

事務局ﾒｰﾙｱﾄﾞﾚｽ：wakayamacup_2018@yahoo.co.jp

グ ラ ン ド 担 当 者

ブロック	グランド名	担当チーム	担当者	携帯番号
Aブロック	せせらぎ西Aグランド（大会本部）	宮北	細井 満弓	090-5012-0217
Bブロック	せせらぎ西Bｸﾞﾗﾝﾄﾞ			
Cブロック	せせらぎ西Cグランド	三田	照井 敏正	090-6060-1772
Dブロック	せせらぎ運動公園A（大会サブ本部）	和歌浦	岡田 裕美	080-6166-9556
Eブロック	せせらぎ運動公園B			
Fブロック	四箇郷グランド	八幡台	菊谷 達也	090-8799-7982
Gブロック	鳴滝グランド	ルターマ	里見 知珠子	090-1589-9385
Hブロック	楠見グランド	楠見	坂井 誠	090-9626-7238

１日目の試合結果は、本部より各グランド担当者へ連絡致します

開 催 会 場 地 図

			１日目	２日目
A	せせらぎ西Aｸﾞﾗﾝﾄﾞ	和歌山市中之島641-30	予選Aﾘｰｸﾞ	1位ﾘｰｸﾞ
B	せせらぎ西Bｸﾞﾗﾝﾄﾞ	同上	予選Bﾘｰｸﾞ	2位ﾘｰｸﾞ
C	せせらぎ西Cｸﾞﾗﾝﾄﾞ	同上	予選Cﾘｰｸﾞ	3位ﾘｰｸﾞ
D	せせらぎ運動公園A	和歌山市有本地先	予選Dﾘｰｸﾞ	4位ﾘｰｸﾞ
E	せせらぎ運動公園B	同上	予選Eﾘｰｸﾞ	5位ﾘｰｸﾞ
F	四箇郷ｸﾞﾗﾝﾄﾞ	同上	予選Fﾘｰｸﾞ	
G	鳴滝ｸﾞﾗﾝﾄﾞ	和歌山市粟地先	予選Gﾘｰｸﾞ	
H	楠見ｸﾞﾗﾝﾄﾞ	和歌山市福島796-1	予選Hﾘｰｸﾞ	

【　ブロック別リーグ戦　】
対戦 及び 担当審判表
Ａ～Ｄブロック

平成30年8月18日（土）

Ａブロック
せせらぎ西Ａグランド

対戦相手			主審	副審	時間
宮北	×	有田・保田	新金岡	茨田西	① 9：00～
新金岡	×	茨田西	宮北	CIELO	② 9：45～
CIELO	×	宮北	新金岡	有田・保田	③10：30～
有田・保田	×	新金岡	茨田西	CIELO	④11：15～
茨田西	×	CIELO	宮北	新金岡	⑤12：00～
宮北	×	新金岡	有田・保田	茨田西	⑥12：45～
有田・保田	×	茨田西	CIELO	新金岡	⑦13：30～
新金岡	×	CIELO	有田・保田	宮北	⑧14：15～
茨田西	×	宮北	CIELO	有田・保田	⑨15：00～
CIELO	×	有田・保田	茨田西	宮北	⑩15：45～

※グランド担当者
宮北　　細井 満弓　　090-5012-0217

Ｂブロック
せせらぎ西Ｂグランド

対戦相手			主審	副審
ソラティオーラ	×	セレソン	妙寺	ハーバーJ
妙寺	×	ハーバーJ	ソラティオーラ	京都木津
京都木津	×	ソラティオーラ	妙寺	セレソン
セレソン	×	妙寺	ハーバーJ	京都木津
ハーバーJ	×	京都木津	ソラティオーラ	妙寺
ソラティオーラ	×	妙寺	セレソン	ハーバーJ
セレソン	×	ハーバーJ	京都木津	妙寺
妙寺	×	京都木津	セレソン	ソラティオーラ
ハーバーJ	×	ソラティオーラ	京都木津	セレソン
京都木津	×	セレソン	ハーバーJ	ソラティオーラ

※グランド担当者
宮北　　細井 満弓　　090-5012-0217

Ｃブロック
せせらぎ西Ｃグランド

対戦相手			主審	副審	時間
黒江(三田)	×	紀伊	三和鎌田	和光	① 9：00～
三和鎌田	×	和光	黒江(三田)	三重小	② 9：45～
三重小	×	黒江(三田)	三和鎌田	紀伊	③10：30～
紀伊	×	三和鎌田	和光	三重小	④11：15～
和光	×	三重小	黒江(三田)	三和鎌田	⑤12：00～
黒江(三田)	×	三和鎌田	紀伊	和光	⑥12：45～
紀伊	×	和光	三重小	三和鎌田	⑦13：30～
三和鎌田	×	三重小	紀伊	黒江(三田)	⑧14：15～
和光	×	黒江(三田)	三重小	紀伊	⑨15：00～
三重小	×	紀伊	和光	黒江(三田)	⑩15：45～

※グランド担当者
三田　　照井 敏正　　090-6060-1772

Ｄブロック
せせらぎ運動公園Ａグランド

対戦相手			主審	副審
Prassovo	×	デポルターレ	上富田	ステラーゴ
上富田	×	ステラーゴ	Prassovo	大原
大原	×	Prassovo	上富田	デポルターレ
デポルターレ	×	上富田	ステラーゴ	大原
ステラーゴ	×	大原	Prassovo	上富田
Prassovo	×	上富田	デポルターレ	ステラーゴ
デポルターレ	×	ステラーゴ	大原	上富田
上富田	×	大原	デポルターレ	Prassovo
ステラーゴ	×	Prassovo	大原	デポルターレ
大原	×	デポルターレ	ステラーゴ	Prassovo

※グランド担当者
和歌浦　　岡田 裕美　　080-6166-9556

【　ブロック別リーグ戦　】
対戦 及び 担当審判表
Ｅ～Ｈブロック

平成30年8月18日（土）

Ｅブロック
せせらぎ運動公園Ｂグランド

対戦相手			主審	副審	時間
貴志川	×	アルテリーヴォ	LSA	神照(和歌浦)	① 9：00～
LSA	×	神照(和歌浦)	貴志川	ふたば	② 9：45～
ふたば	×	貴志川	LSA	アルテリーヴォ	③10：30～
アルテリーヴォ	×	LSA	神照(和歌浦)	ふたば	④11：15～
神照(和歌浦)	×	ふたば	貴志川	LSA	⑤12：00～
貴志川	×	LSA	アルテリーヴォ	神照(和歌浦)	⑥12：45～
アルテリーヴォ	×	神照(和歌浦)	ふたば	LSA	⑦13：30～
LSA	×	ふたば	アルテリーヴォ	貴志川	⑧14：15～
神照(和歌浦)	×	貴志川	ふたば	アルテリーヴォ	⑨15：00～
ふたば	×	アルテリーヴォ	神照(和歌浦)	貴志川	⑩15：45～

※グランド担当者
和歌浦　　岡田 裕美　　080-6166-9556

Ｆブロック
四箇郷グランド

対戦相手			主審	副審
八幡台	×	牟婁	西部	大宮
西部	×	大宮	八幡台	brava
brava	×	八幡台	西部	牟婁
牟婁	×	西部	大宮	brava
大宮	×	brava	八幡台	西部
八幡台	×	西部	牟婁	大宮
牟婁	×	大宮	brava	西部
西部	×	brava	牟婁	八幡台
大宮	×	八幡台	brava	牟婁
brava	×	牟婁	大宮	八幡台

※グランド担当者
八幡台　　菊谷　達也　　090-8799-7982

Ｇブロック
鳴滝グランド

対戦相手			主審	副審	時間
ルターマ	×	小倉高積	かつらぎアドバンス	マトリックス	① 9：00～
かつらぎアドバンス	×	マトリックス	ルターマ	葛城當麻	② 9：45～
葛城當麻	×	ルターマ	かつらぎアドバンス	小倉高積	③10：30～
小倉高積	×	かつらぎアドバンス	マトリックス	葛城當麻	④11：15～
マトリックス	×	葛城當麻	ルターマ	かつらぎアドバンス	⑤12：00～
ルターマ	×	かつらぎアドバンス	小倉高積	マトリックス	⑥12：45～
小倉高積	×	マトリックス	葛城當麻	かつらぎアドバンス	⑦13：30～
かつらぎアドバンス	×	葛城當麻	小倉高積	ルターマ	⑧14：15～
マトリックス	×	ルターマ	葛城當麻	小倉高積	⑨15：00～
葛城當麻	×	小倉高積	マトリックス	ルターマ	⑩15：45～

※グランド担当者
ルターマ　　里見 知珠子　　090-1589-9385

Ｈブロック
楠見グランド

対戦相手			主審	副審
楠見	×	粉河竜門	箕島	テクノネット
箕島	×	テクノネット	楠見	本庄
本庄	×	楠見	箕島	粉河竜門
粉河竜門	×	箕島	テクノネット	本庄
テクノネット	×	本庄	楠見	箕島
楠見	×	箕島	粉河竜門	テクノネット
粉河竜門	×	テクノネット	本庄	箕島
箕島	×	本庄	粉河竜門	楠見
テクノネット	×	楠見	本庄	粉河竜門
本庄	×	粉河竜門	テクノネット	楠見

※グランド担当者
楠見　　坂井 誠　　090-9626-7238

ブロック別　試合結果表

Ａ～Ｄブロック

平成30年8月18日（土）

Ａブロック　せせらぎＡグランド

宮北　細井 満弓　090-5012-0217

	CIELO	茨田西	新金岡	有田・保田	宮 北	勝点	得点	失点	得失点差	順位
CIELO		-	-	-	-					
茨田西	-		-	-	-					
新金岡	-	-		-	-					
有田・保田	-	-	-		-					
宮 北	-	-	-	-						

Ｂブロック　せせらぎＢグランド

宮北　細井 満弓　090-5012-0217

	京都木津	ハーバーJ	妙 寺	セレソン	ソラティオーラ	勝点	得点	失点	得失点差	順位
京都木津		-	-	-	-					
ハーバーJ	-		-	-	-					
妙 寺	-	-		-	-					
セレソン	-	-	-		-					
ソラティオーラ	-	-	-	-						

Ｃブロック　せせらぎＣグランド

三田　照井 敏正　090-6060-1772

	三重小	和 光	三和鎌田	紀 伊	黒江(三田)	勝点	得点	失点	得失点差	順位
三重小		-	-	-	-					
和 光	-		-	-	-					
三和鎌田	-	-		-	-					
紀 伊	-	-	-		-					
黒江(三田)	-	-	-	-						

Ｄブロック　せせらぎ運動公園Ａグランド

和歌浦　岡田 裕美　080-6166-9556

	大 原	ステラーゴ	上富田	デポルターレ	Prassovo	勝点	得点	失点	得失点差	順位
大 原		-	-	-	-					
ステラーゴ	-		-	-	-					
上富田	-	-		-	-					
デポルターレ	-	-	-		-					
Prassovo	-	-	-	-						

ブロック別　試合結果表

Ｅ～Ｈブロック

平成30年8月18日（土）

Ｅブロック　せせらぎ運動公園Ｂグランド

和歌浦　　岡田 裕美　　080-6166-9556

	ふたば	LSA	アルテリーヴォ	貴志川	神照(和歌浦)	勝点	得点	失点	得失点差	順位
ふたば		-	-	-	-					
LSA	-		-	-	-					
アルテリーヴォ	-	-		-	-					
貴志川	-	-	-		-					
神照(和歌浦	-	-	-	-						

Ｆブロック　四箇郷グランド

八幡台　　菊谷　達也　　090-8799-7982

	brava	大宮	西部	牟婁	八幡台	勝点	得点	失点	得失点差	順位
brava		-	-	-	-					
大宮	-		-	-	-					
西部	-	-		-	-					
牟婁	-	-	-		-					
八幡台	-	-	-	-						

Ｇブロック　鳴滝グランド

ルターマ　　里見 知珠子　　090-1589-9385

	葛城當麻	マトリックス	かつらぎアドバンス	小倉高積	ルターマ	勝点	得点	失点	得失点差	順位
葛城當麻		-	-	-	-					
マトリックス	-		-	-	-					
かつらぎアドバンス	-	-		-	-					
小倉高積	-	-	-		-					
ルターマ	-	-	-	-						

Ｈブロック　楠見グランド

楠見　　坂井 誠　　090-9626-7238

	本庄	テクノネット	箕島	粉河竜門	楠見	勝点	得点	失点	得失点差	順位
本庄		-	-	-	-					
テクノネット	-		-	-	-					
箕島	-	-		-	-					
粉河竜門	-	-	-		-					
楠見	-	-	-	-						

第28回和歌山カップ

開　会　式　次　第

１．　開　会　の　言　葉

２．　選　手　入　場

３．　大　会　長　挨　拶

４．　来　賓　挨　拶

５．　来　賓　紹　介

６．　優　勝　旗　返　還

７．　選　手　宣　誓
　　宮北JSC　　八幡　俊斗

８．　諸　注　意

９．　選　手　解　散

場　所　：　和歌山せせらぎ西グランド

日　時　：　平成３０年８月１９日（日）　午前８時２０分

【　決勝トーナメント　】

１位～３位の部

平成30年8月19日（日）

※予選リーグ　**１位**　の部　　(会場：せせらぎ西Ａグランド)

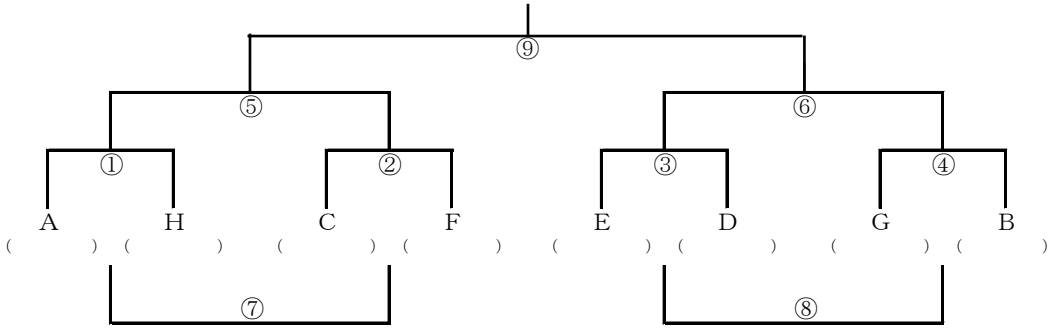

※予選リーグ　**２位**　の部　　(会場：せせらぎ西Ｂグランド)

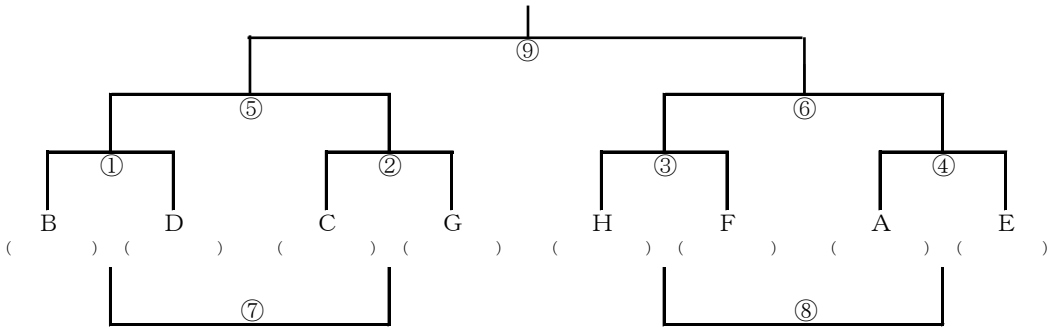

※予選リーグ　**３位**　の部　　(会場：せせらぎ西Ｃグランド)

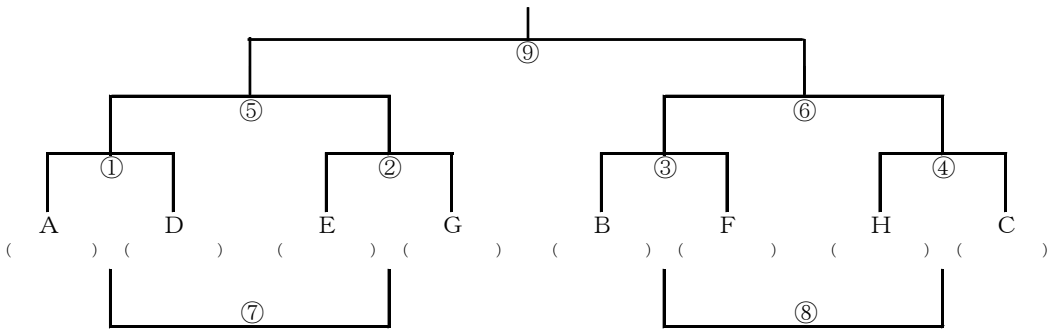

【　決勝トーナメント　】

４位～５位の部

平成30年8月19日（日）

※予選リーグ　**４位**　の部　　（会場：せせらぎ運動公園Ａ）

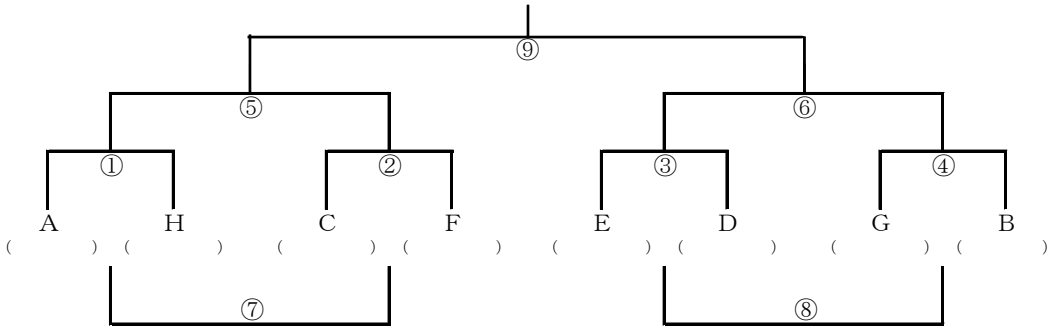

※予選リーグ　**５位**　の部　　（会場：せせらぎ運動公園Ｂ）

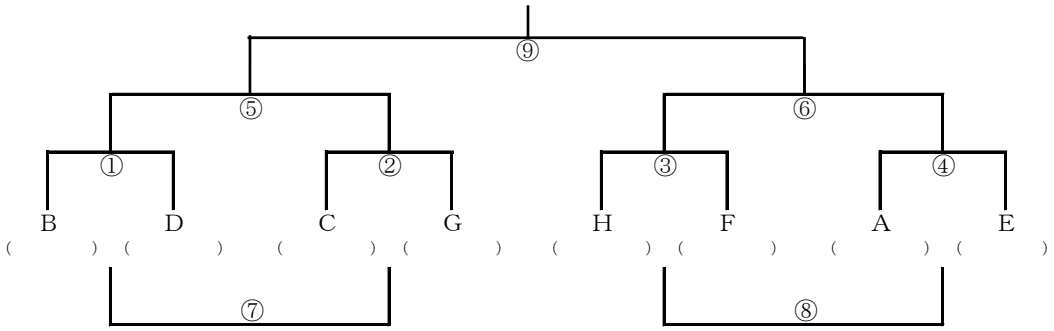

※　**開 会 式　午前８時２０分より　せせらぎ西グランドにて実施**

※　試合時間

（第一試合は準備時間を考慮し各グランド担当で変更等の対応をお願いします。）

試合時間		担当審判
①	9:20　～	③の両チーム
②	10:05　～	④の両チーム
③	10:50　～	①の両チーム
④	11:35　～	②の両チーム
⑤	12:20　～	⑧の両チーム

試合時間		担当審判
⑥	13:05　～	⑦の両チーム
⑦	13:50　～	⑥の両チーム
⑧	14:35　～	⑤の両チーム
⑨	**15:20　～**	**⑦と⑧の両チーム**

注）⑨(各決勝)のみ20分ハーフにて実施

参加チーム及び連絡先一覧

No	チーム名	氏名	〒	住　　所	電話
1	上富田ＦＣ	立岩 大二郎	649-2103	和歌山県 西牟婁郡上富田町生馬887-6	090-8578-3931
2	ステラーゴ網干サッカークラブ	堀 正喜	671-1242	兵庫県 姫路市網干区浜田816-44-2-212	079-274-1732
3	FCマトリックス	前川 敏也	509-0453	大阪府 泉南市熊取町南山の手台4-12	090-8529-7066
4	セレソン中之島フットボールクラブ	宮本 淳介	640-8392	和歌山県 和歌山市中之島726-11	090-7106-5393
5	大宮ＪＳＣ	杉原 裕也	596-0045	大阪府 岸和田市別所町3丁目14-3	080-3808-9295
6	ＣＩＥＬＯ ＦＣ	川淵 敦司	656-0517	兵庫県 南あわじ市賀集生子78-2	0799-20-4612
7	貴志川サッカースポーツ少年団	西 誠	640-0413	和歌山県 紀の川市貴志川町神戸332-2-401	0736-64-4793
8	テクノネット大阪Jr	大野 郁也	509-0453	大阪府 大阪市城東区諏訪2-14-6	090-1911-0484
9	妙寺ＪＳＣ	池田 達也	649-7113	和歌山県 伊都郡かつらぎ町妙寺858-1	090-3999-5360
10	西部キッカーズスポーツ少年団	池上 肇	648-0074	和歌山県 橋本市野537-7	090-3825-2184
11	箕島ベルカーノ	喜夛 孝次	649-0304	和歌山県 有田市箕島641-7	090-8796-5193
12	紀伊ジュニアフットボールクラブ	中川 泰宏	640-8482	和歌山県 和歌山市六十谷412-14	090-6755-8383
13	デポルターレ和歌山	平島 崇	639-1042	奈良県 大和郡山市小泉町1399-3	080-3458-5736
14	粉河竜門ＳＣスポーツ少年団	田中 友張	649-6531	和歌山県 紀の川市粉河622-75	090-2111-7179
15	かつらぎアドバンスSC	桂 健司	649-7161	和歌山県 かつらぎ町笠田東383-1	090-1484-8863
16	大原ＪＦＣ	山口 堅志	521-0236	滋賀県 米原市間田573-3	0749-55-1120
17	和光フットボールクラブ	清水 孝英	570-0011	大阪府 守口市金田町6-23-9	090-8888-3400
18	神照ＦＣ	松本 茂	526-0031	滋賀県 長浜市宮司町1105-3-403	0749-63-7876
19	新金岡フットボールクラブ	前田 義昭	591-8046	大阪府 堺市北区東三国ヶ丘町3-5-5-404	090-2288-4057
20	黒江少年サッカークラブ	高田 増昭	642-0001	和歌山県 海南市船尾260-242	090-3618-3520
21	ハーバーＪキッカーズ	北島 信幸	550-0025	大阪府 大阪市西区九条南	090-8480-0332
22	IFCふたばサッカースポーツ少年団	山森 悟	518-0869	三重県 伊賀市上野中町2997	0595-21-0623
23	小倉高積少年サッカークラブ	坂本 享広	649-6432	和歌山県 紀の川市古和田350-1	090-9054-9546
24	京都木津ＦＣスポーツ少年団	森田 康夫	619-0214	京都府 木津川市木津神田6-93	090-6374-8853
25	アルテリーヴォ湯浅	小住 研司	643-0004	和歌山県 有田郡湯浅町湯浅1512-1	090-2591-8991
26	牟婁フットボールクラブ	福田 昇	646-0003	和歌山県 田辺市中万呂262-76	090-1899-1058
27	有田･保田ＪＳＣ	紺野 利男	649-0311	和歌山県 有田市辻堂253-1	090-6979-7554
28	葛城當麻ＦＣ	木下 実	639-2154	奈良県 葛城市兵家1454-15	090-2103-6369
29	三和鎌田スポーツ少年団サッカー部	池永 公一	639-0236	奈良県 香芝市鎌田618-4	0745-79-5180
30	本庄フットボールクラブ	東野 良佑	658-0027	兵庫県 神戸市東灘区青木6-1-17	090-9877-4957
31	ＬＳＡ ＦＣ	松本 忠司	586-0041	大阪府 河内長野市大師町5-24	090-4035-6240
32	ブラバサッカースポーツ少年団	東浦 正勇	503-0534	岐阜県 海津氏南濃町境2542-12	0584-56-0849
33	茨田西サッカークラブ	岡本谷 元伸	538-0052	大阪府 大阪市鶴見区横堤5-13-61	080-3037-3962
34	三重小サッカー少年団	立浪 義法	512-0904	三重県 四日市市東坂部町1805-1	059-332-5665
35	八幡台ジュニアサッカークラブ	菊谷 達也	640-8453	和歌山県 和歌山市木の本89-5	090-8799-7982
36	楠見少年サッカークラブ	辻 和樹	640-8463	和歌山県 和歌山市楠見中	080-3795-0607
37	四箇郷少年サッカークラブ	上赤坂 佳秀	640-8390	和歌山県 和歌山市松島23-60	090-3276-5815
38	ルターマユナイテッド紀ノ川いさお	森下 博司	640-8482	和歌山県 和歌山市六十谷166-24	090-8880-5404
39	浜宮ＦＣタッグ	和中 理明	641-0013	和歌山県 和歌山市内原986-9	090-2114-7798
40	宮北少年サッカークラブ	伊三野 博己	640-8392	和歌山県 和歌山市中之島1265	080-5331-8900
41	和歌浦サッカークラブ	中村 光佑	641-0043	和歌山県 和歌山市宇須4-3-56	090-5258-6377
42	三田ＪＦＣ	照井 敏正	640-0345	和歌山県 和歌山市桑山58-28	090-6060-1772
43	Prassovo FC	洞ケ瀬 大地	641-0014	和歌山県 和歌山市毛見200	080-3868-3396
44	ソラティオーラU-12	西林 隼	640-8441	和歌山県 和歌山市栄谷434-8	090-7496-1902